Transaxle RS800
Remplacement du joint d’arbre de sortie

Cette opération ne nécessite pas d'enlever la boîte-pont du tracteur, mais seulement d'enlever la roue arrière du tracteur.

I- Eliminer la corrosion de l’arbre de sortie

Retirer la corrosion et nettoyer l’arbre avant de retirer la joint défectueux.

Avant

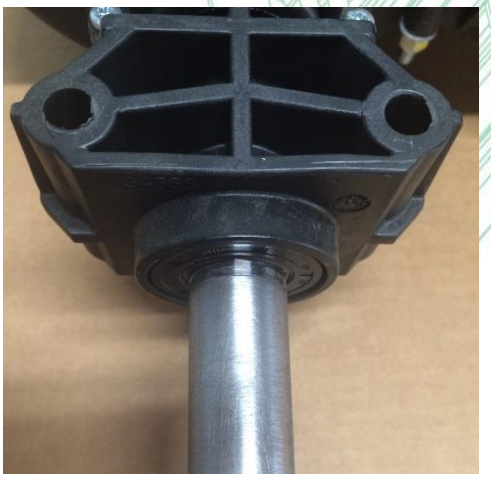

Après

II- Retirer le joint endommagé à l’aide d’un petit tournevis plat

N’hésitez pas à nous contacter pour plus d’information
service@generaltransmissions.com

Transaxle RS800
Remplacement du joint d’arbre de sortie

III- Lubrifier l’arbre et le joint

Joint défectueux

Nouveau joint

IV- Installer le nouveau joint et nettoyer l’arbre

N’hésitez pas à nous contacter pour plus d’information
service@generaltransmissions.com

RS800 Transmission
Ajouter de la graisse dans la transmission

INFORMATION:

- **Le RS800 étant une transmission mécanique, la graisse est uniquement utilisée comme lubrifiant et pour dissiper la chaleur.**
- **Le volume de graisse est donc beaucoup moins critique que le niveau d'huile d'une transmission hydrostatique, et même si la perte semble importante, il n'est en général pas nécessaire d'ajouter de la graisse lors du remplacement des joints d'arbre de sortie.**
- **Si vous souhaitez néanmoins ajouter de la graisse, nous recommandons de ne pas ajouter plus de 500gr de graisse EP 00.**
- **Comme ce boitier est lubrifié à vie, il n'existe pas de solution simple pour ajouter de la graisse. Suivre les instructions ci-dessous si vous souhaitez ajouter de la graisse.**

I- Retirer la poulie réceptrice

- Retirer les 3 vis pour libérer la cloche de protection, puis comprimer le ressort en appuyant sur la rampe aluminium pour libérer la goupille cylindrique.

Couple de serrage:
2.2±0.1 Nm

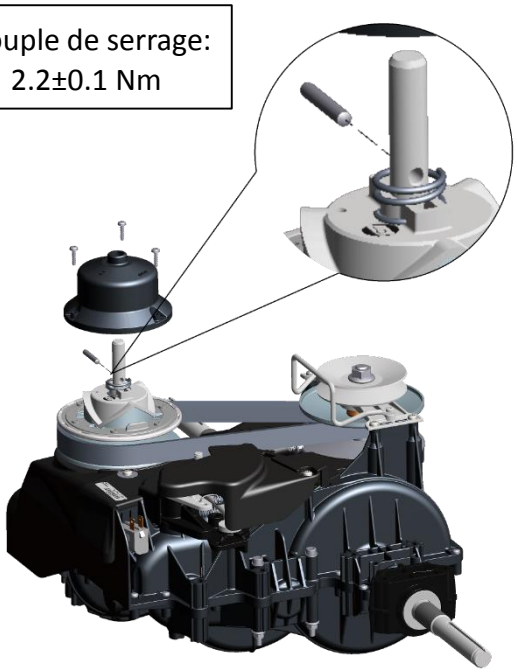

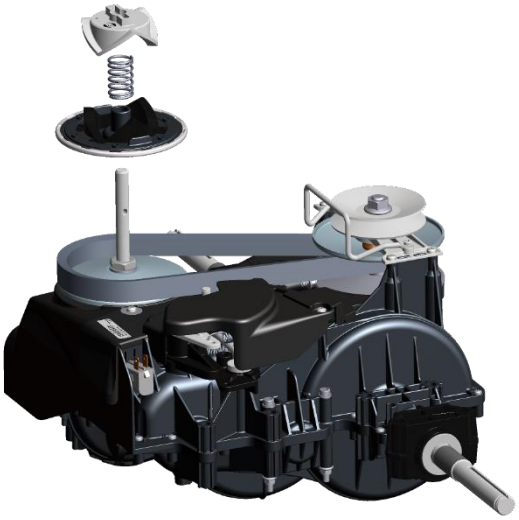

RS800 Transmission
Ajouter de la graisse dans la transmission

-Dévisser l'écrou en utilisant l'outil réf. GT79252, puis retirer la flasque fixe.

Couple de serrage: 72,5 ±2,5 Nm

⚠ Attention de ne pas perdre les 8 billes de la sécurité d'inversion

En réinstallant les composants:
- S'assurer que les 8 billes sont présentes.
- Respecter les couples de serrage.
- S'assurer que la courroie est correctement installée dans la poulie.
- S'assurer que le ressort est présent entre le flasque mobile et la rampe aluminium.

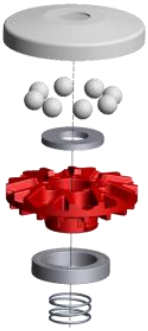

Couple de serrage: 3.2±0.1 Nm

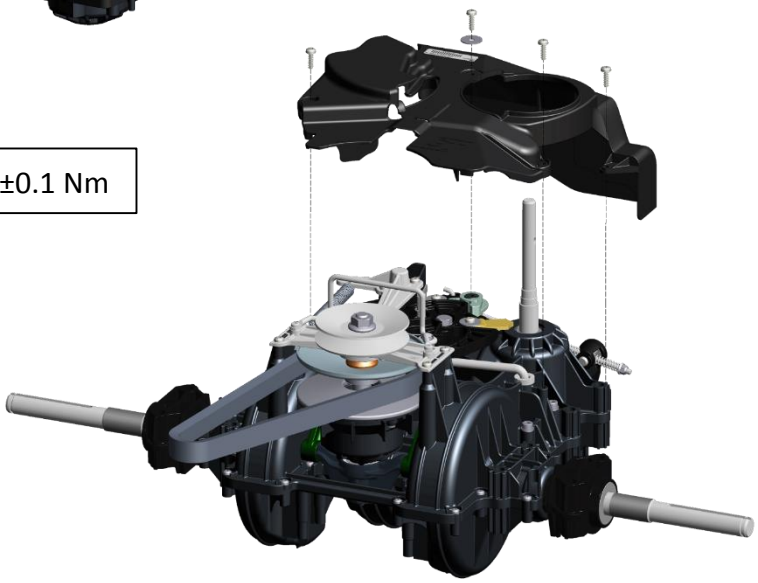

RS800 Transmission
Ajouter de la graisse dans la transmission

II- Retirer le kit de frein

- Déconnecter le ressort de frein, puis retirer les 2 vis pour libérer le levier aluminium.

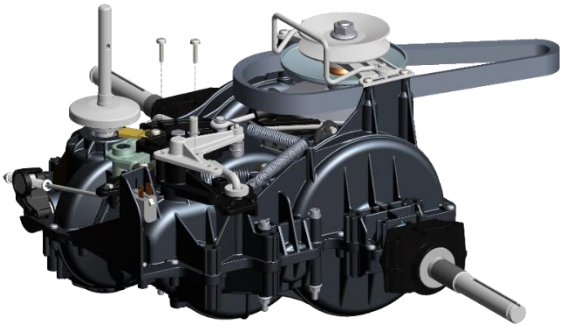

Couple de serrage: 3.2±0.2 Nm

-Ecarter et maintenir les 2 languettes du levier pour libérer les 2 ergots et permettre le retrait du levier.

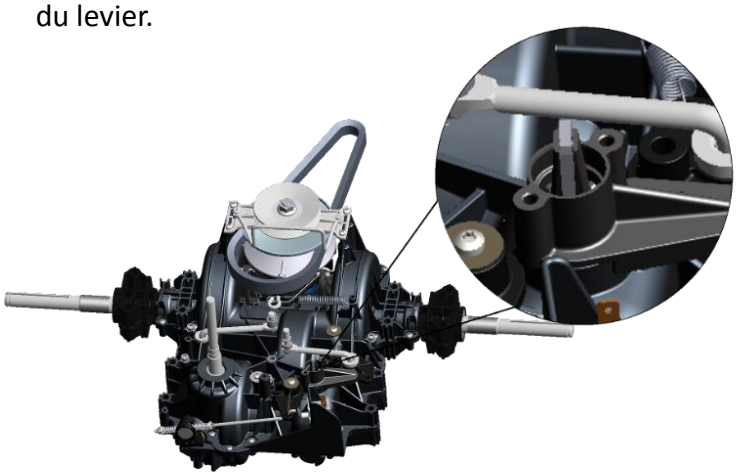

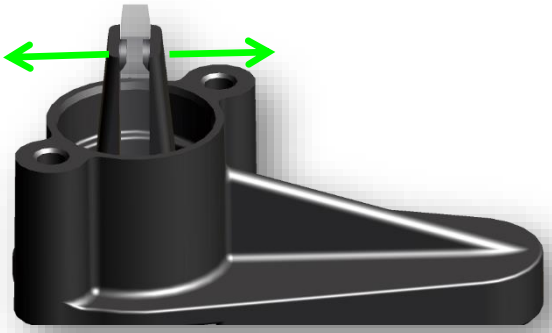

III- Ajouter de la graisse
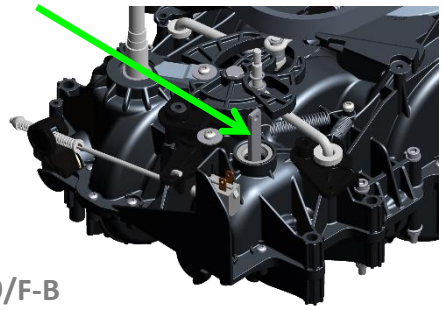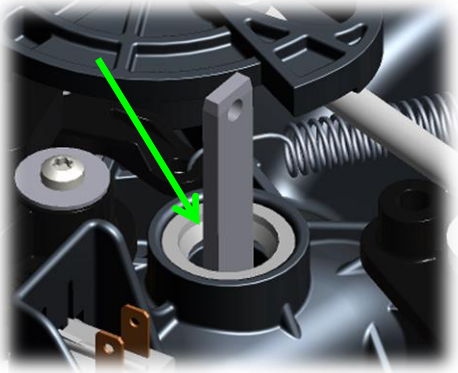
-La graisse EP00 peut être injectée par l'ouverture de la commande de frein.