Réglage de la position Neutre
Model RT400

I- Positionner la transmission au neutre

-Lorsque la transmission est au neutre:

1. La came de commande bloque le mouvement du levier de variation. La pédale est bloquée.
2. Le levier de frein ne doit pas être en contact avec la came de commande.
3. La poulie réceptrice doit pouvoir être tournée manuellement sans entrainer aucun élément interne.

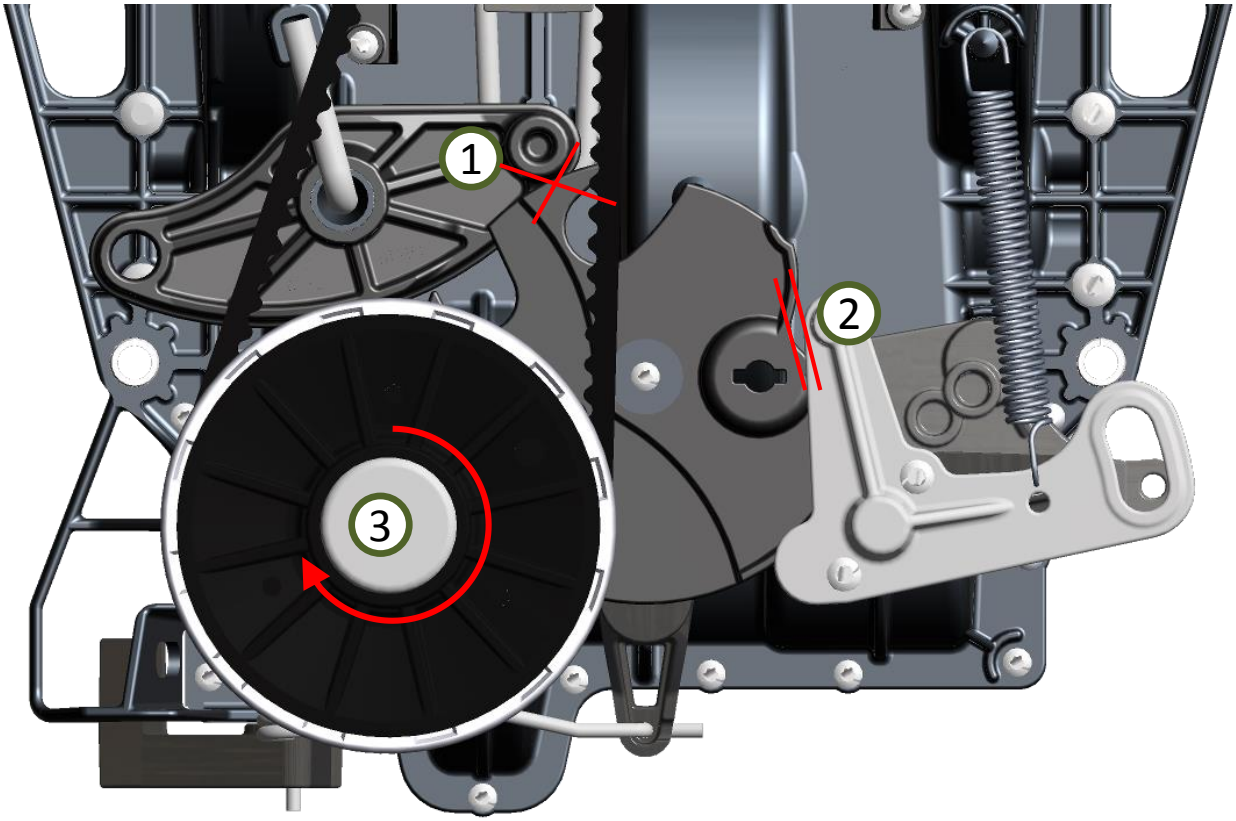

II- Ajuster la position du panneau de commande sur l'aile du tracteur
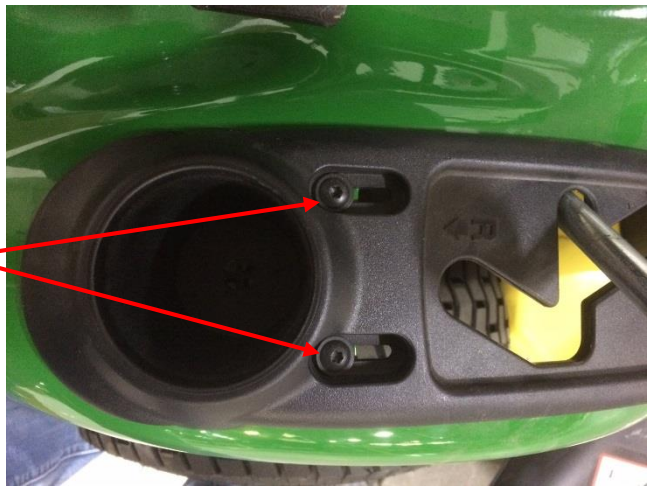
1. S'assurer que le réglage de la transmission ne bouge pas.
2. Légèrement desserrer les 2 vis du panneau de commande.
3. Faire glisser le panneau pour positionner le levier dans la position Neutre.
4. Resserrer les 2 vis du panneau de commande.