General Transmissions®

Drive solutions for outdoor power equipment

Transmission pour fraise à neige HR300P

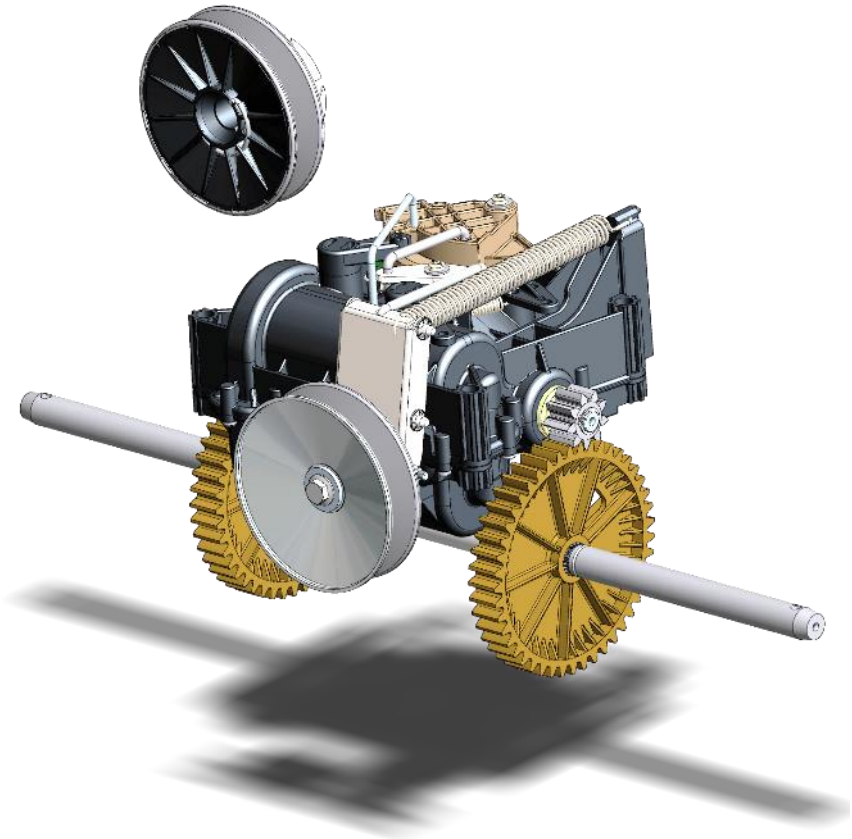

Manuel de service

39005-FB

December 2017

Table des matières

- Sommaire…… 2
- Introduction…… 2
- Commandes et fonctions…… 3
- Identification du produit…… 3
- Sécurité…… 4
- Instructions générales…… 4
- Guide de dépannage…… 5
- Localisation des composants…… 6
- Démontage de la transmission…… 7
- Procédure de réparation…… 10
- Vues éclatées…… 14
- Notes…… 17

Introduction

I- Présentation de General Transmissions

Avec 3 sites de production, Mexique, Chine, France, et une politique centrée sur la qualité des produits et l'innovation permanente, General Transmission a su s'imposer comme leader mondial dans le design et la fabrication de transmission pour matériel d'espace vert.

II- Présentation du manuel

L'objectif de ce manuel est de fournir les informations nécessaires de service et de réparation de la transmission HR300P.
Sont inclus dans ce manuel, les vues éclatées, le diagnostique et les procédures de réparation.

IIII- HR300P general description

La transmission HR300P est conçu pour fournir une variation de vitesse continue en marche avant et marche arrière via une seule commande manuelle. Cette transmission propose également une commande de direction.

IV- Comment utiliser ce manuel

General Transmissions recommande, avant de retirer la transmission du tracteur, de s'assurer que l'atelier est propre et organiser, et de s'assurer d'avoir tous les outils nécessaires.
General Transmissions recommande également de lire attentivement les instructions générales présentées dans le manuel, avant de commencer toutes réparations.
Apres avoir détecter le composant défectueux potentiel, en utilisant le diagnostique des anomalies, suivre les procédures de réparation. Il est nécessaire de suivre les opérations préliminaires avant de pouvoir faire les opérations de remplacement.
Un composant défectueux peut causer la détérioration d'autres composants. S'assurer que tous les kits nécessaires ont été remplaces.
Pour toutes les opérations de réparations, respecter les règles de sécurité élémentaires.

This document is our property. It can't be used, duplicated or given to third parties without our written authorization

Commandes et fonctions

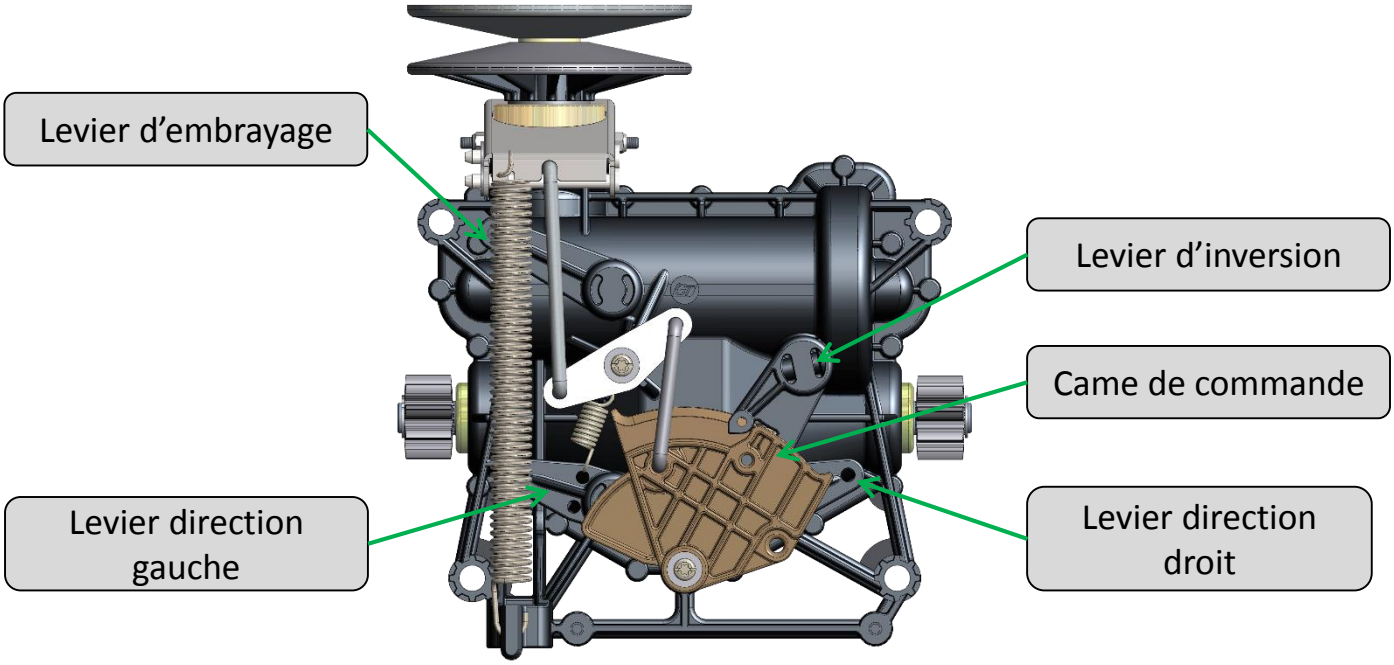

Identification du produit

-L'étiquette d'identification est disponible à l'arrière de la transmission.

Jour de fabrication
Ex: 160, signifie le 08 Juin

Année de farication
Ex: 1 pour l'année 2011

Produit du jour
Ex: 33ieme produit du jour

Référence client

Référence General Transmissions

This document is our property. It can't be used, duplicated or given to third parties without our written authorization

Sécurité

Sécurité personnel

Les précautions de sécurité doivent être respectées lorsque vous réparez une transmission. Respecter également les règles de sécurité qui pourraient s'appliquer comme:
-Les règles de sécurité local ou interne a l'atelier.
-Les lois gouvernementales.

Portez des vêtements appropries. Les vêtements amples peuvent être dangereux. Utiliser les équipements de sécurité appropries.

Sécurité d'outillage

Utiliser les outils et équipements adéquats.

Sécurité de service

Certaines procédures peuvent exiger que le véhicule soit désactivée.

Instructions générales

Contrôles préliminaires avant de démonter la transmission

-Retirer le capot inferieur et le cache courroie (voir manuel d'utilisateur).
-S'assurer que la courroie est correctement positionnée dans les poulies motrice et réceptrice.
-Verifier l'état des cables d'embrayage et de direction (voir p.3).
-Verifier la connexion entre le guidon et la commande de la transmission.

Contrôles préliminaires avant de réinstaller la transmission

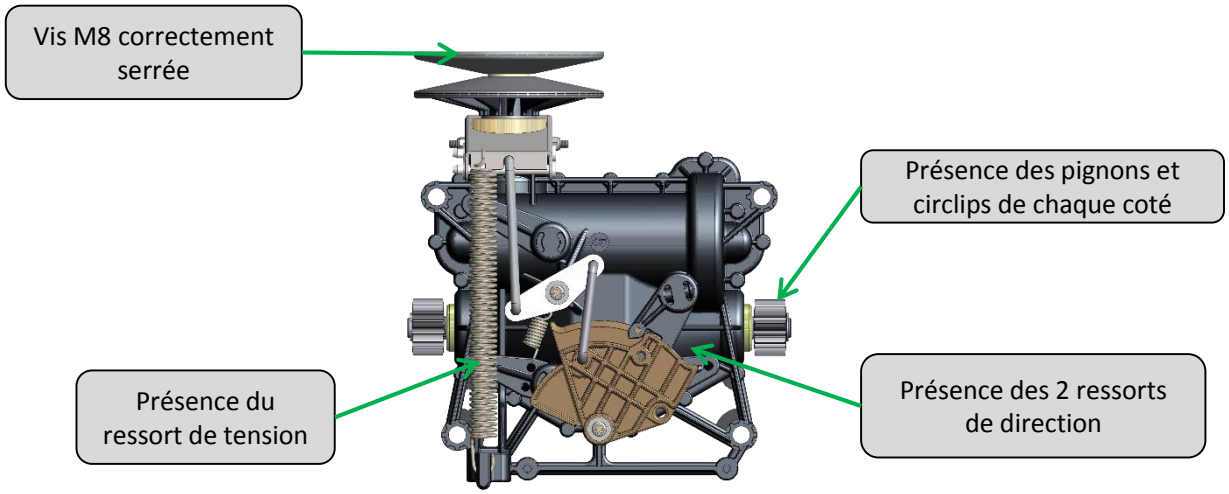

This document is our property. It can't be used, duplicated or given to third parties without our written authorization

Guide de dépannage

Défaut	Problèmes potentiels	Page
Perte de la traction	Poulies défectueuses	10
	Casse du câble ou ressort d'embrayage	10
	Casse du levier d'embrayage	7
	Défaut interne	7
Perte de couple sous effort	Poulie motrice défectueuse	7
	Défaut interne	7
Perte de la marche arrière	Défaut interne	7
Perte de la traction d'une seule roue	Casse arbre de sortie	11
	Casse arbre de roue	11
	Défaut d'un pignon de sortie	11
	Casse d'un ressort de direction	12
	Défaut interne	7
Perte de vitesse	Casse de la came de commande	13
	Casse carter	7
Problème d'inversion	Casse du levier d'inversion	12
	Défaut interne	7
Problème de direction Mauvais débrayage d'une roue	Casse d'un levier de direction	7
	Casse d'un câble de direction	-
	Défaut interne	7
Fuite	Fuite	7

Voir location des composants, page suivante

This document is our property. It can't be used, duplicated or given to third parties without our written authorization

Localisation des composants

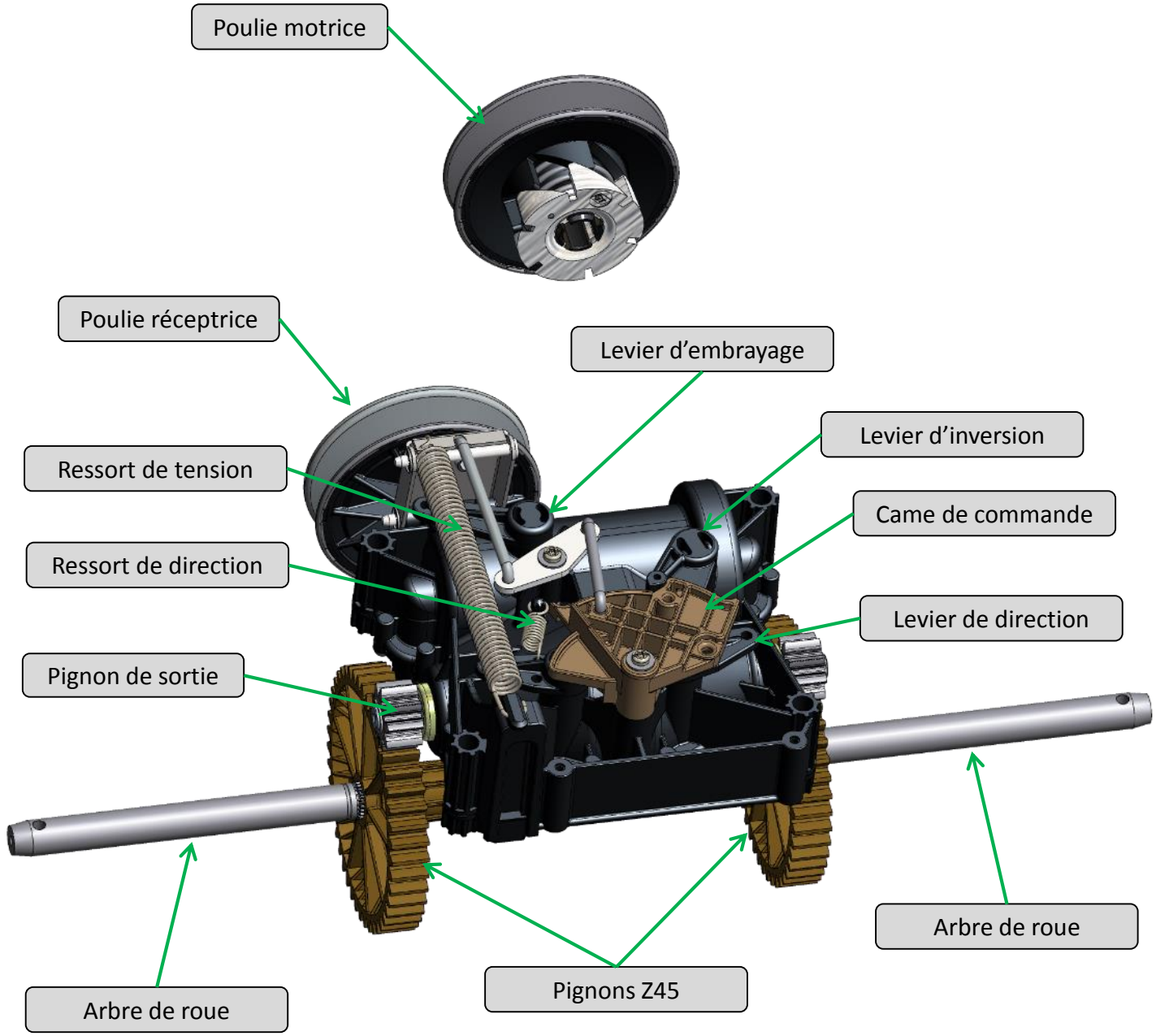

This document is our property. It can't be used, duplicated or given to third parties without our written authorization

Démontage de la transmission

-Apres avoir retiré le cache-courroie, retirer la poulie d'entrainement des fraises.

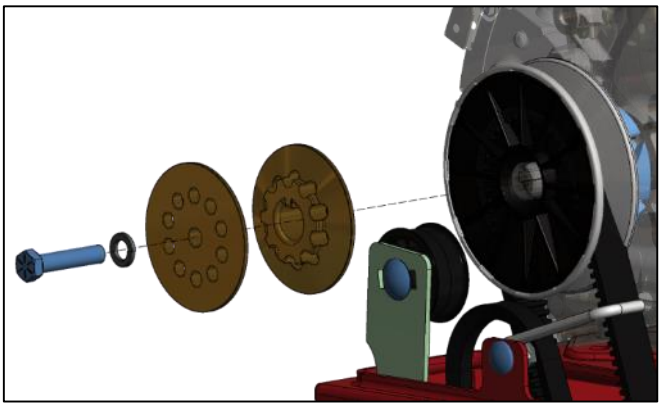

-Retirer la poulie motrice.

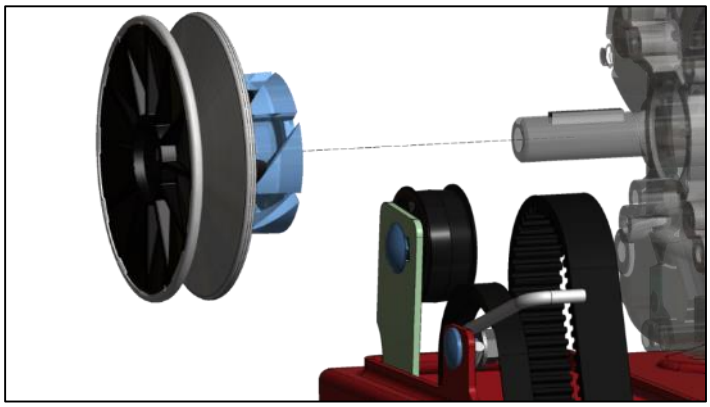

-Déconnecter et retirer le moteur pour accéder à la transmission.

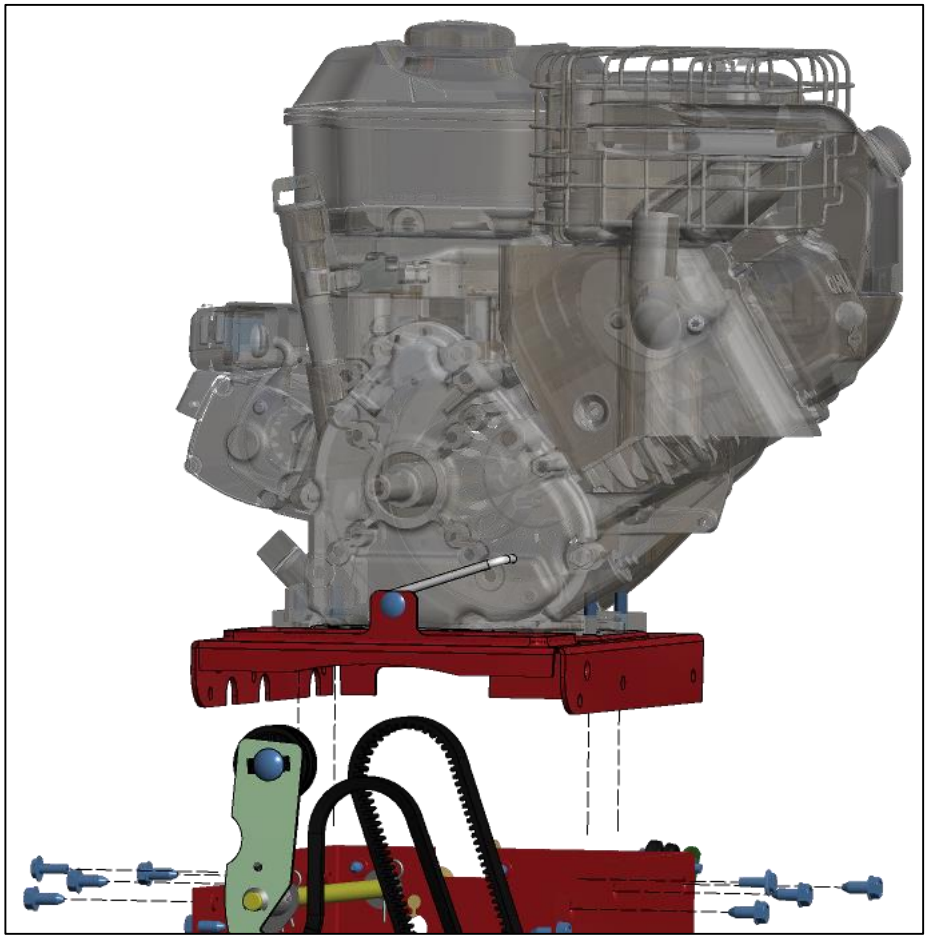

This document is our property. It can't be used, duplicated or given to third parties without our written authorization

Démontage de la transmission

-Déconnecter de la transmission:

-le câble d'embrayage

-les 2 câbles de direction

-la tringle de variation

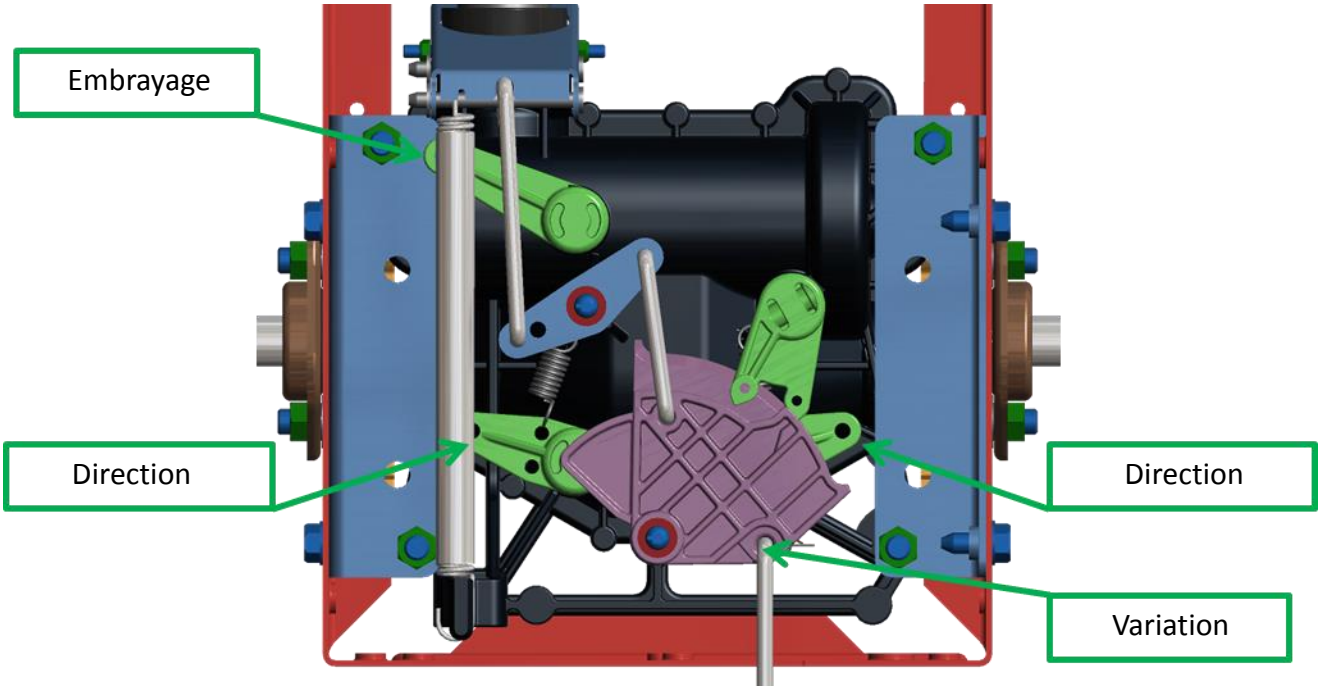

-Basculer la machine vers l'avant, puis retirer le capot inferieur.

This document is our property. It can't be used, duplicated or given to third parties without our written authorization

Démontage de la transmission

-Après avoir retiré les roues, retirer les 2 arbre de roue, les pignons Z45 et le tube de liaison.

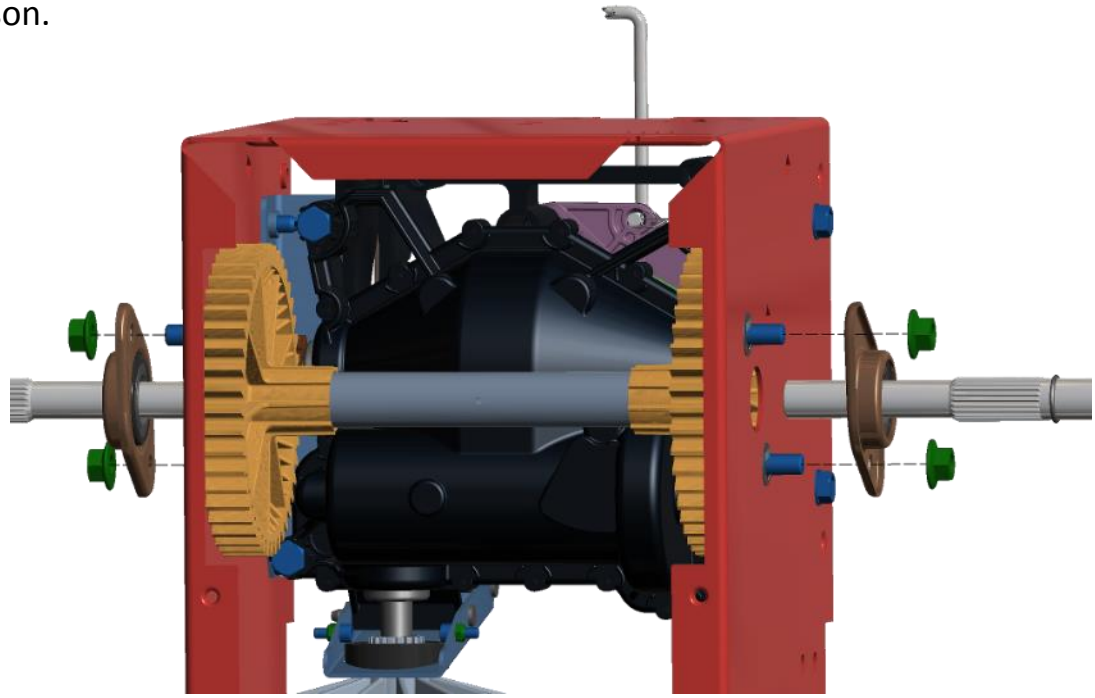

-Dévisser les 4 vis, puis retirer la transmission du châssis.

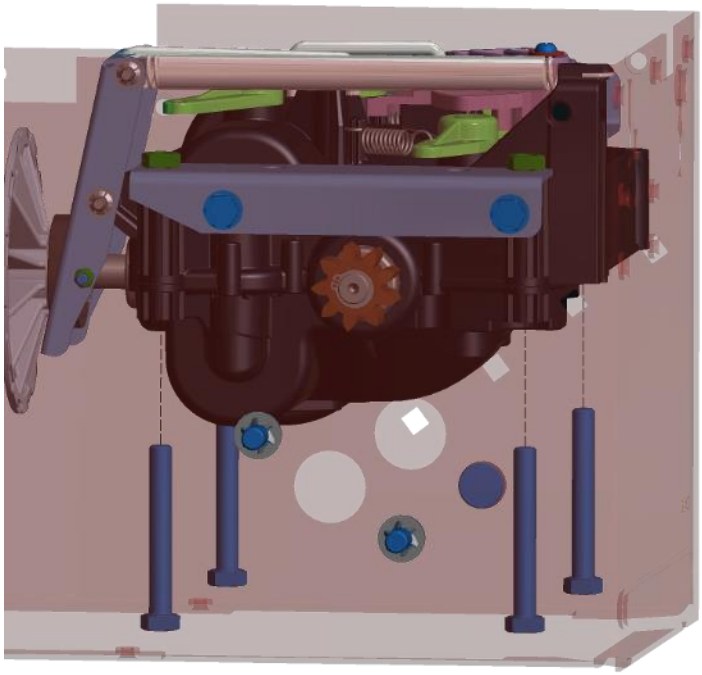

Retirer la transmission

Couple de serrage des vis: 12±2 Nm

This document is our property. It can't be used, duplicated or given to third parties without our written authorization

Procédures de réparation

Perte de la traction

I- Poulie réceptrice défectueuse

-Si la courroie ou l'une des poulies est endommagé, GT recommande de remplacer l'ensemble poulies + courroie.

-Pour retirer la poulie réceptrice, retirer la vis de l'arbre d'entrée en utilisant une clé de 11mm.

Attention: la vis a un pas à gauche.
Tourner dans le sens horaire pour dévisser

Couple de serrage: 8±1 Nm

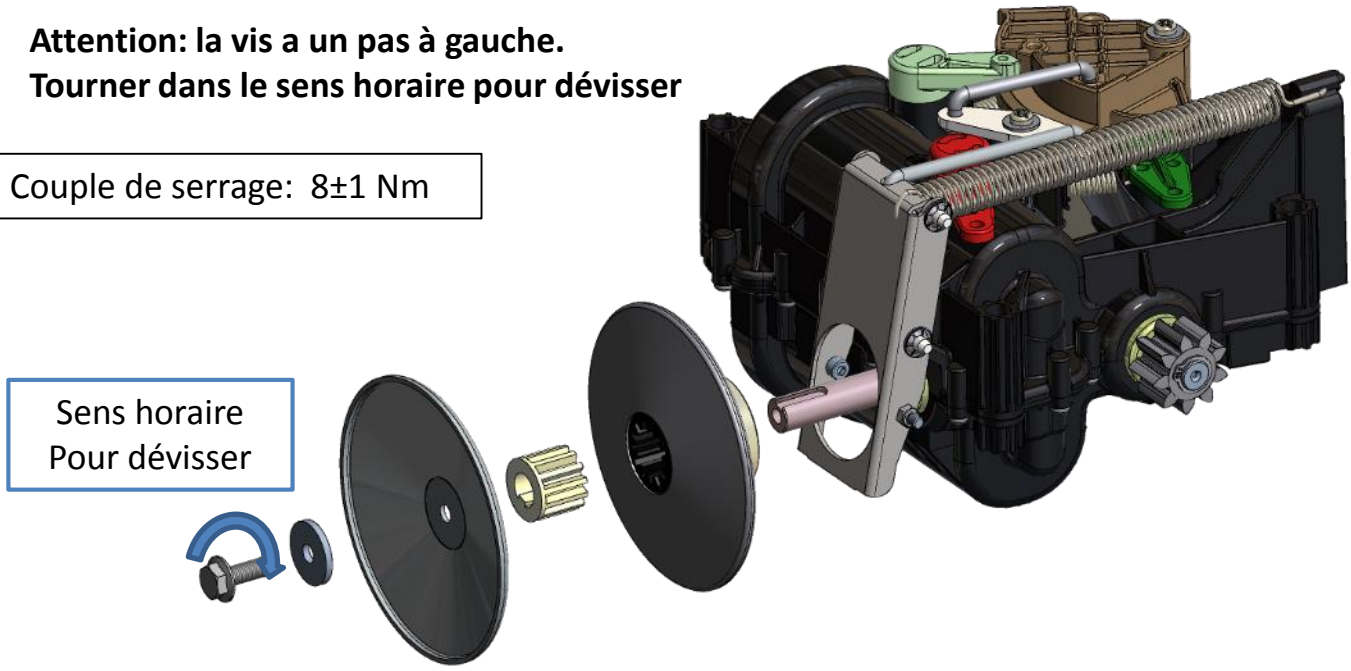

II- Casse commande d'embrayage

-Pour une casse du câble ou du ressort, se référer a manuel de la machine.

-Le levier d'embrayage ne peut pas être remplacé. En cas de casse, la transmission complète doit être remplacée.

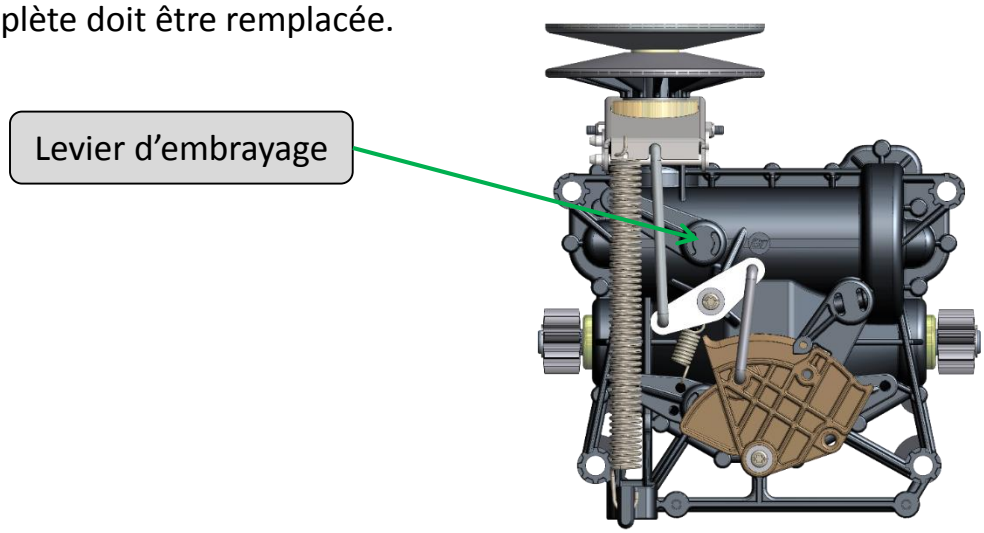

This document is our property. It can't be used, duplicated or given to third parties without our written authorization

Procédures de réparation

1 roue ne tracte plus

I- Casse de l'arbre de roue ou du pignon Z45

-Voir comment retirer l'arbre de roue en page 9.

-Pour installer de nouveaux composants, graisser l'intérieur du tube et la zone du palier.

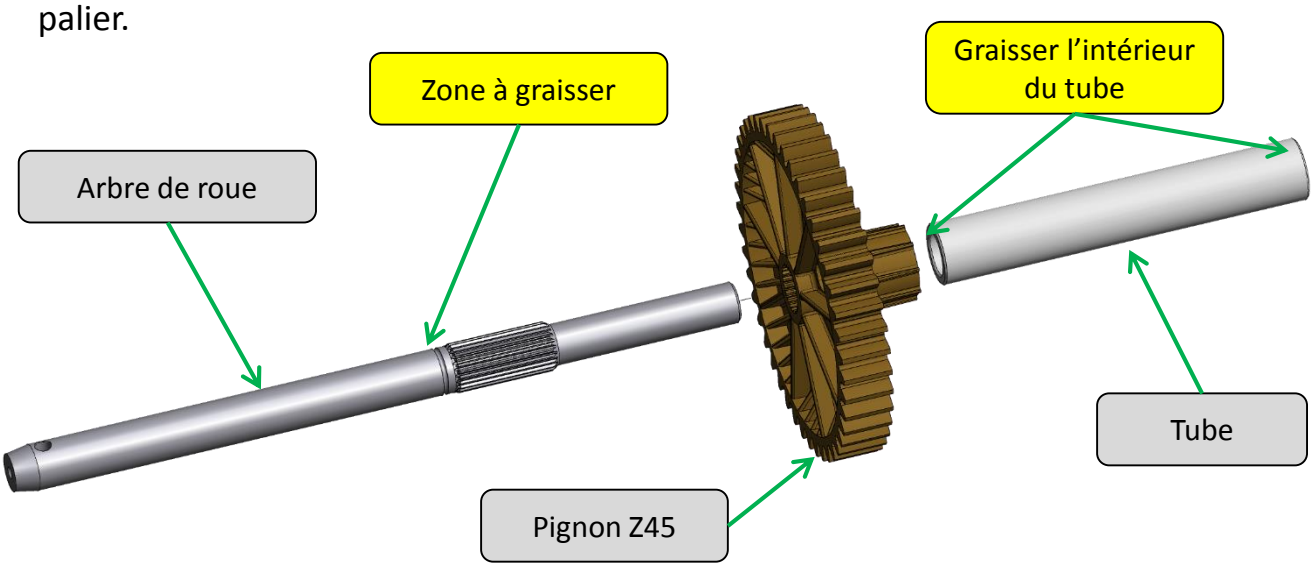

II- Défaut du pignon d'arbre de sortie

-Une perte de traction d'un coté peut être la conséquence d'une casse ou d'une perte du pignon d'arbre de sortie.

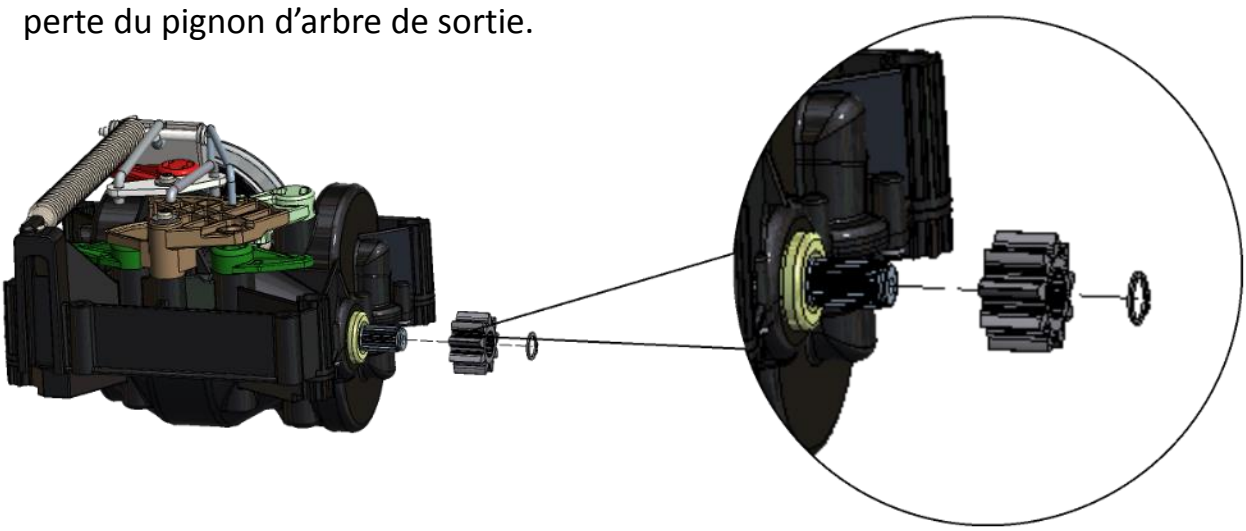

-En réinstallant un pignon sur l'arbre, s'assurer de ne pas déformer le circlips.

-Le pignon Z45 a également pu être endommagé.

This document is our property. It can't be used, duplicated or given to third parties without our written authorization

Procédures de réparation

III- Casse du ressort de direction

- Voir le démontage de la transmission en page 9.

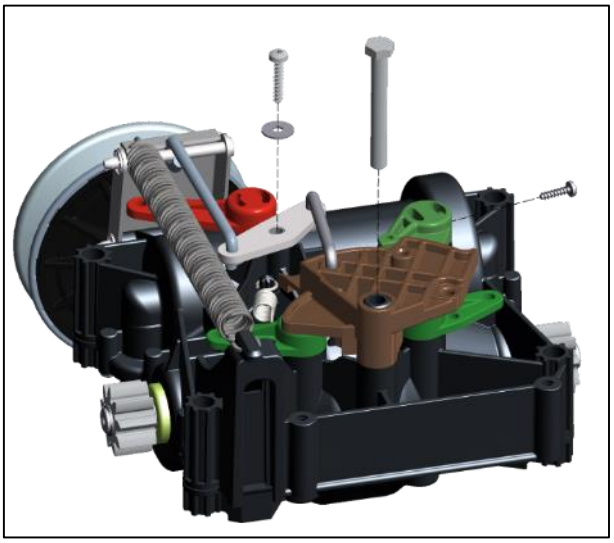

Retirer les 3 vis

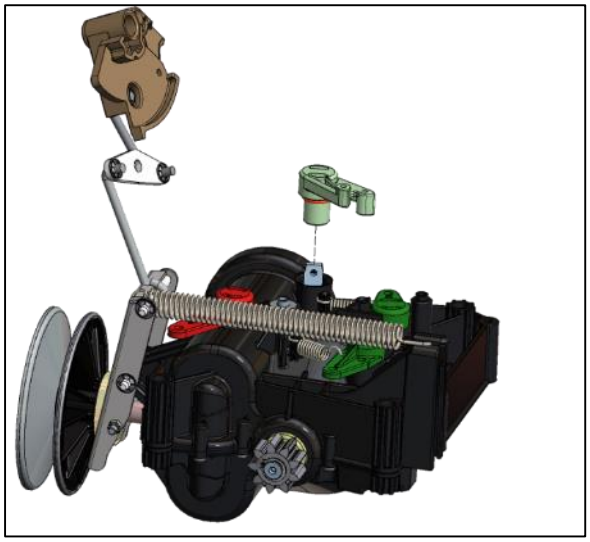

Retirer le levier d'inversion et la came de commande…

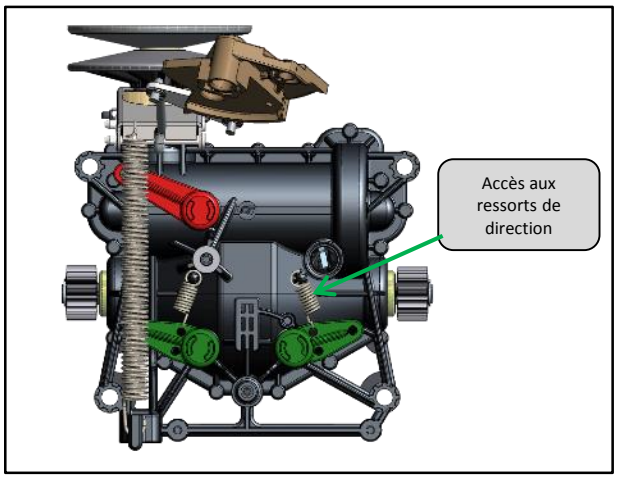

…pour accéder au 2 ressorts de direction

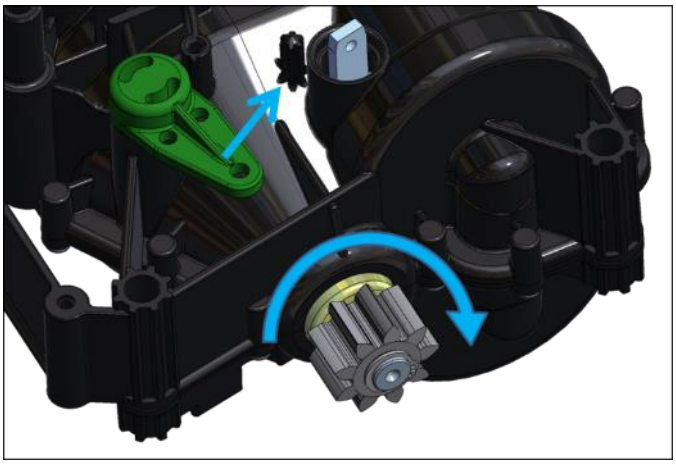

Il peut être nécessaire de tourner manuellement les arbres de sortie pour amener le levier en position.

-Au remontage, GT recommande d'injecter de la colle mastic dans les leviers pour assurer l'étanchéité.

This document is our property. It can't be used, duplicated or given to third parties without our written authorization

Procédures de réparation

Perte de vitesse

I- Casse de la came de commande, du levier d'inversion ou du ressort de tension

-Voir le démontage de la transmission en page 9.

-Retirer la poulie réceptrice comme indiqué en page 10.

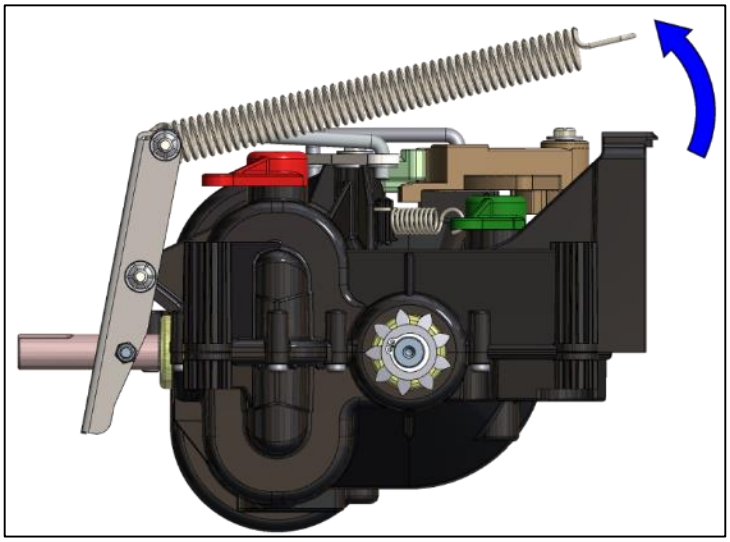

Décrocher le ressort de tension

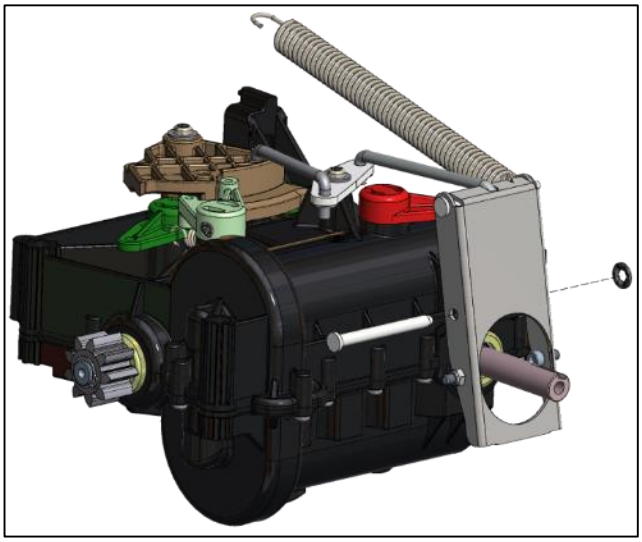

Retirer l'axe de la commande de variation

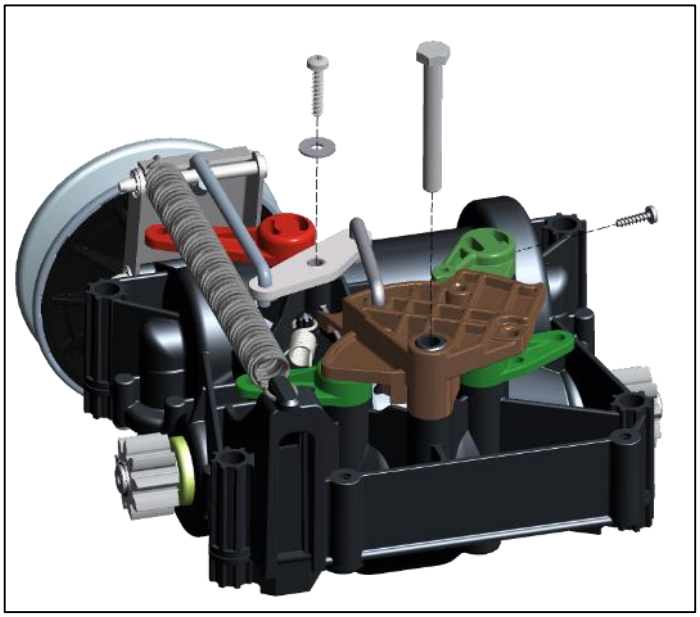

Retirer les 3 vis

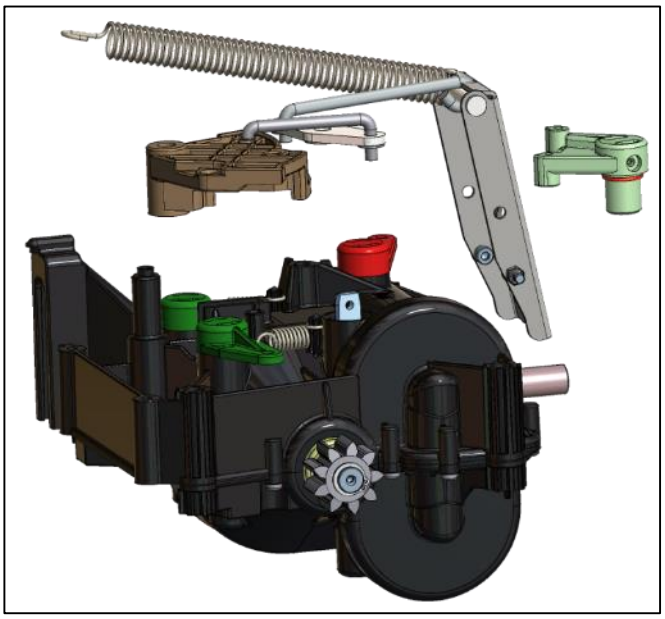

Retirer le kit de commande

-Au remontage, GT recommande d'injecter de la colle mastic dans les leviers pour assurer l'étanchéité.

This document is our property. It can't be used, duplicated or given to third parties without our written authorization

Vue éclatée

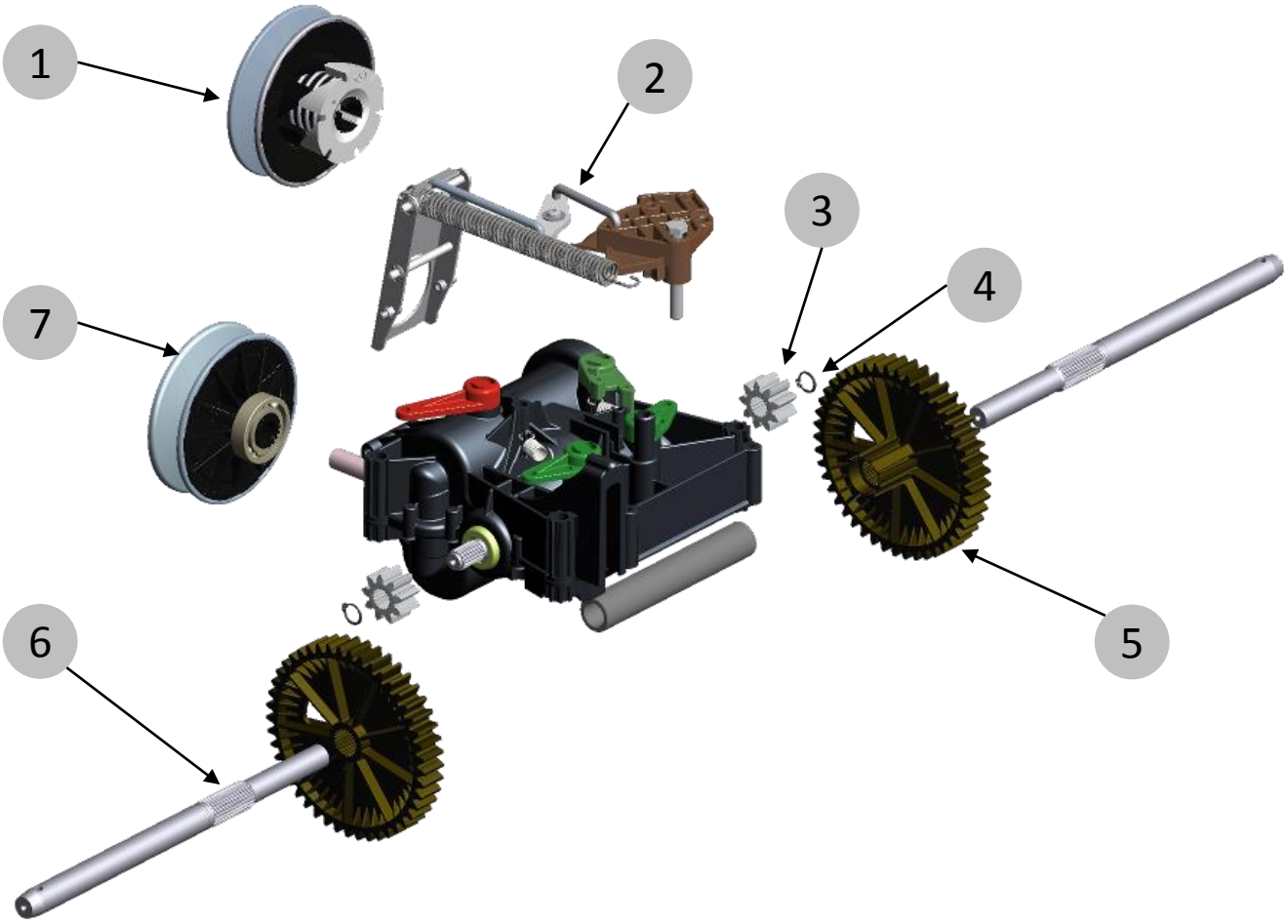

Liste des composants		
Item	GT PN	Designation
1	GT86021	Poulie motrice
2	GT79331	Kit de commande
3	GT35040	Pignon d’arbre de sortie
4	GT42307	Circlip
5	GT35073	Pignon d’arbre de roue
6	GT12477	Arbre de roue
7	GT79135	poulie réceptrice

This document is our property. It can't be used, duplicated or given to third parties without our written authorization

Vue éclatée

I- Poulie motrice
P/N GT86021

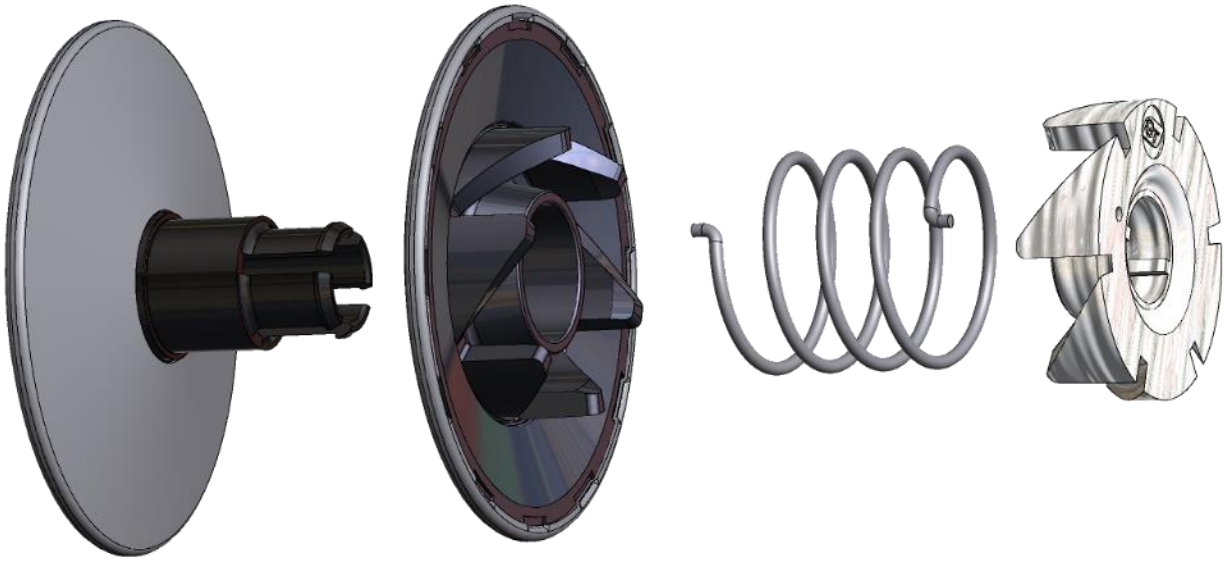

II- Poulie réceptrice
P/N GT79135

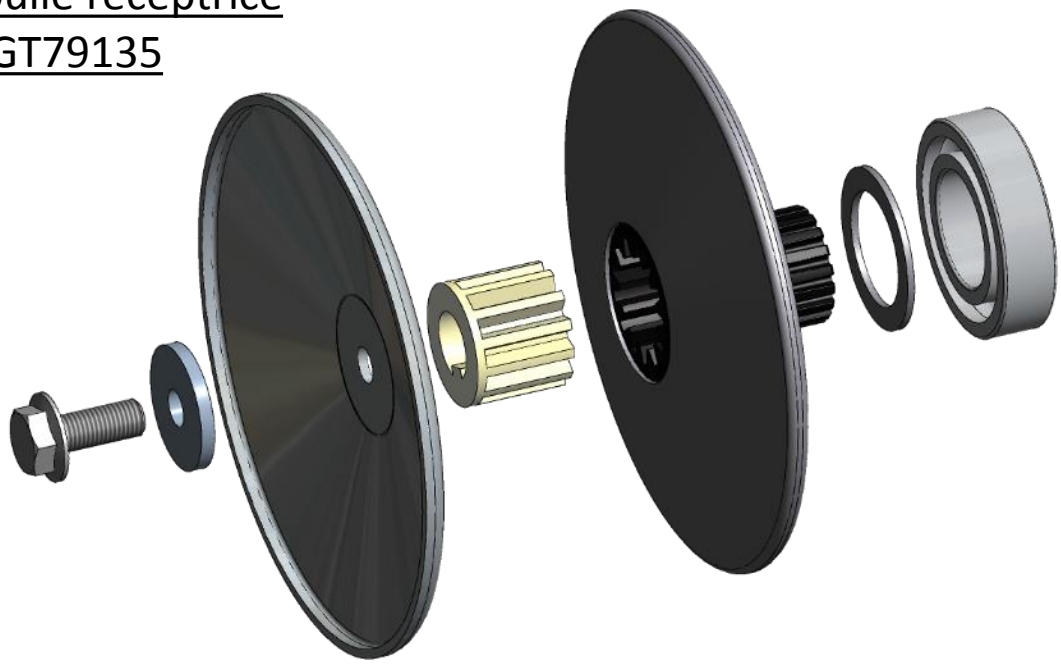

This document is our property. It can't be used, duplicated or given to third parties without our written authorization

Vue éclatée

III- Kit de commande
P/N GT79331

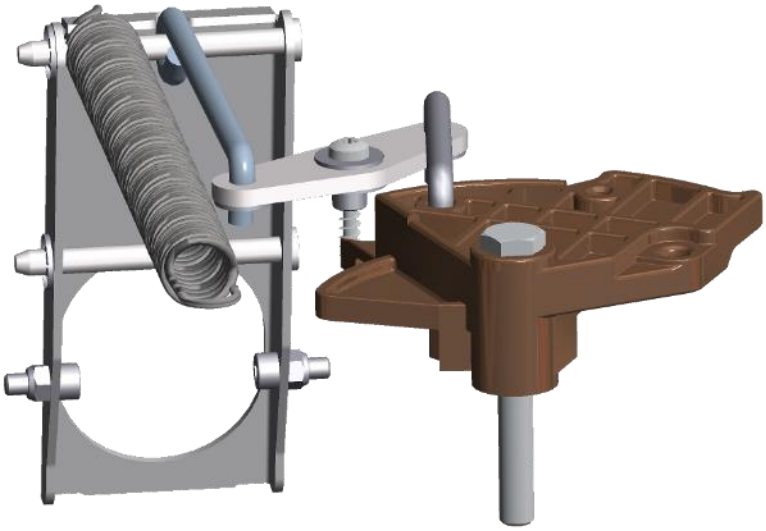

This document is our property. It can't be used, duplicated or given to third parties without our written authorization

Notes

This document is our property. It can't be used, duplicated or given to third parties without our written authorization

Drive solutions for outdoor power equipment

General Transmissions
BP 317 – ZI du Bois Joly Sud
2, Rue Johannes Gutemberg
85503 Les Herbiers Cedex
France

General Transmissions inc.
2345 Hudson Blvd
Brownsville, TX 78521
USA

General Transmissions China
General Transmissions (Suzhou)
82 Ping Sheng Lu, SIP
Suzhou, 215126
P.R.China

General Transmissions de Mexico
Ave. Uniones 90 - Zona Industrial
Matamoros, Tam. CP 87325
Mexico

After Sales Service & Technical assistance
service@generaltransmissions.com

Ph: +(33) 2 51 66 96 30

www.generaltransmissions.com

This document is our property. It can't be used, duplicated or given to third parties without our written authorization